LO SERIES

■左右勝手共通
レバーハンドルによって左右勝手あり(P102の一覧表参照)

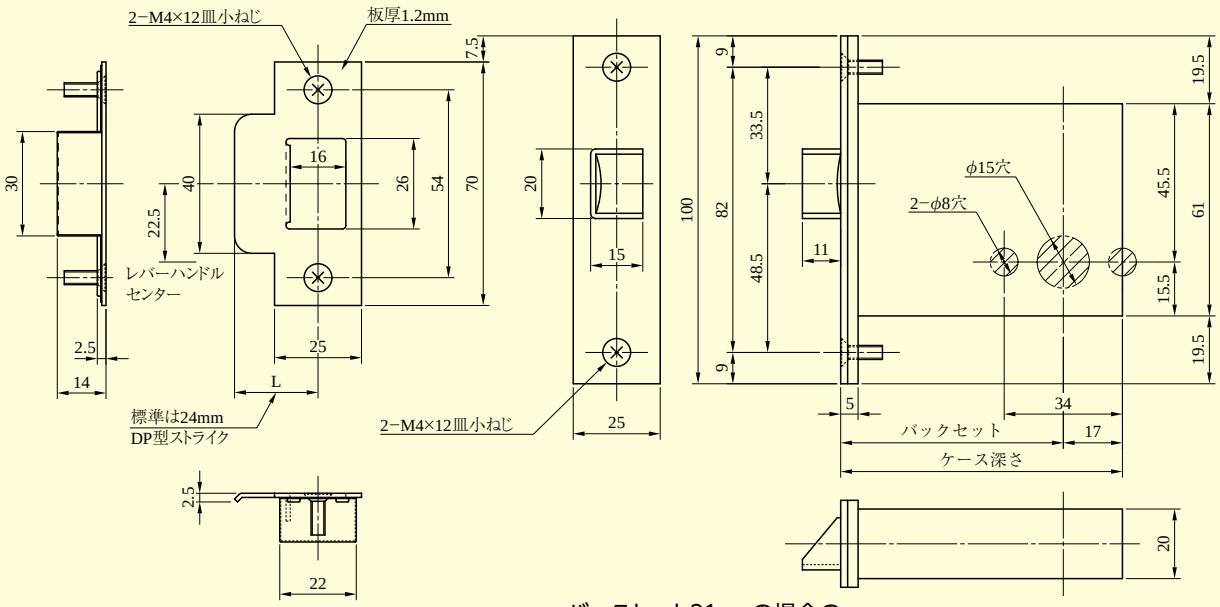

上図のストライクは木製枠、鋼製枠兼用です。
また、OMシリーズのストライクと同一で鋼製枠を共通にすることができる下図のストライクもあります。下図のストライクが必要な場合はご発注時にご指示ください。
※片面ハンドルの場合は、指示なき場合も下図のストライクになります。

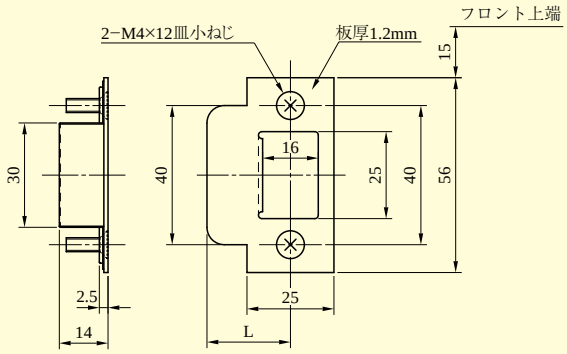

バックセット31mmの場合のハンドル部切欠図

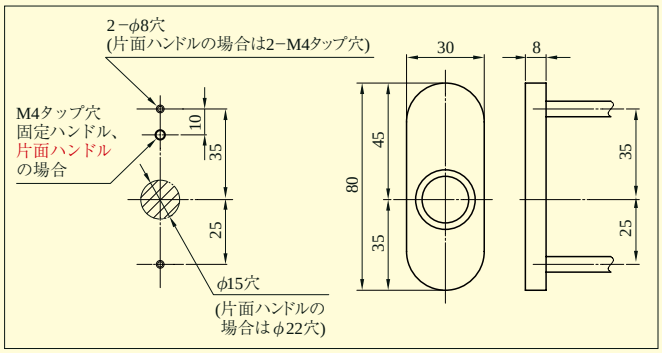

小判座形状

(注) バックセット31mm以外で小判座を取り付ける場合は、扉へ直止めとなるため、最小扉厚は29mmとなります。取付の際にはφ8穴をM3タップ穴にて、取付ねじはM3をご使用ください。木扉の場合は、ねじ用穴加工は不要です。

●扉厚によるストライクのL寸法(単位mm)

片開き扉用		
扉厚(以上～未満)	記号	L寸法
25～33	CM	20
33～42	DP	24
42～50	ER	28
50～58	FT	32
58～66	G	36

両開き扉用		
扉厚(以上～未満)	記号	L寸法
25～29	J	14
29～33	K	16
33～37	L	18
37～42	CM	20
42～46	N	22
46～50	DP	24
50～54	Q	26
54～58	ER	28
58～62	S	30
62～66	FT	32

(注) LO＊Zハンドル部、LO＊Z−Hハンドル部の切欠図はP176をご参照ください。

戸襖錠の外形寸法図

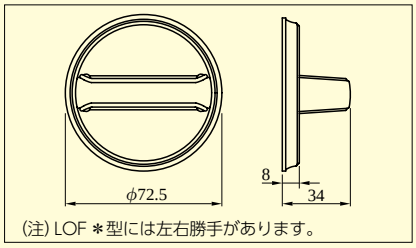

(注) LOF ＊型には左右勝手があります。

ブランクローズ

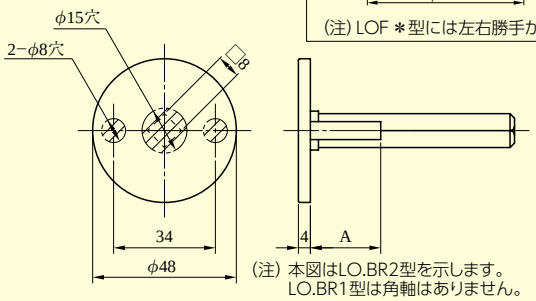

(注) 本図はLO.BR2型を示します。
LO.BR1型は角軸はありません。

●扉厚による取付柱のA寸法(単位mm)

扉厚(以上～未満)	A寸法
25～33	23.6
33～42	30.6
42～50	38.6
50～58	46.6
58～66	54.6

型　式	レバーハンドル形状	バックセット(mm)／ケース深さ(mm)	扉厚(mm以上～mm未満)
LO	18,19,20,21,22,23,29,31,32,33,34,35,40,41,50,51,52,53,55,56,57,59,63,64,65,66,67,68,69,74,342,346,356,373,391,411,414,420,421,430,431,432,472	31／48 38／55 51／68 64／81 76／93	25～33 33～42 42～50 50～58 58～66

(注)レバーハンドル形状63･65･67･391型は枠に当たる場合がありますので、バックセット51mm以上、29･411型は64mm以上のケースでご使用ください。